TEL 905.695.2055 **gratis** 1.800.660.5391
EL FAX 905.695.2056 **gratis** 1.800.660.5390
33 West Beaver Creek Road Richmond Hill, Ontario Canada L4B 1L8

19158, TRIM,4IN SIDE PIVOT

DETALLES DE PRODUCTO

No.	:	19158-01
Color del producto	:	BLACK
diámetro	:	5"
Altura	:	1.625"
Peso	:	0.3lbs

FUENTE DE LUZ DETALLES

número de bombillas	:	1 / 1
fuente de luz	:	Halogen / Halogen
Tipo de fuente de luz	:	MR16 / GU10
Voltaje de entrada	:	120 / 120V
Voltaje de la bombilla	:	12 / 120V
Tipo de enchufe	:	/
potencia	:	50 / 50W
Vataje total	:	50 / 50W
bombilla incluida	:	No / No
Regulable	:	Yes / Yes

OPTIONS AVAILABLE

ARTÍCULO NO.	REFINEMENT	SOMBRA
19158-01	BLACK	
19158-02	WHITE	
19158-03	GOLD	
19158-04	SATIN NICKEL	
19158-05	CHROME	
19158-06	ANTIQUE BRASS	
19158-08	SATIN COPPER	
19158-09	BRONZE	

DETALLES TÉCNICOS

dirección de la luz	:	Down
cabezal de lámpara ajustable	:	Yes
aprobación	:	
ángulo del haz	:	30
diámetro del agujero cortado	:	4.375"

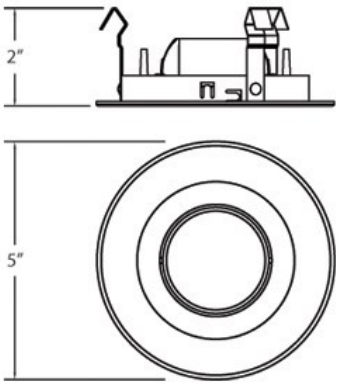

INFORMACIÓN DEL PROYECTO

Nombre del trabajo: _____ Fecha: _____ Categoría: _____

Comentarios: _____