TEL 905.695.2055 **gratis** 1.800.660.5391
EL FAX 905.695.2056 **gratis** 1.800.660.5390

33 West Beaver Creek Road Richmond Hill, Ontario Canada L4B 1L8

23401, 50W PAR20

DETALLES DE PRODUCTO

No.	:	23401-013
Color del producto	:	WHITE
Anchura	:	6"
Altura	:	6"

FUENTE DE LUZ DETALLES

número de bombillas	:	1
fuente de luz	:	Incandescent
Tipo de fuente de luz	:	PAR20
Voltaje de entrada	:	120V
Voltaje de la bombilla	:	120V
Tipo de enchufe	:	E26
potencia	:	50W
Vataje total	:	50W
bombilla incluida	:	No
Regulable	:	Yes

OPTIONS AVAILABLE

ARTÍCULO NO.	REFINEMENT	SOMBRA
23401-013	WHITE	
23401-037	PLATINUM	

DETALLES TÉCNICOS

dirección de la luz	:	Down
cabezal de lámpara ajustable	:	Yes
aprobación	:	c UL us LISTED
ángulo del haz	:	120
ajuste vertical	:	90
ajuste horizontal	:	350

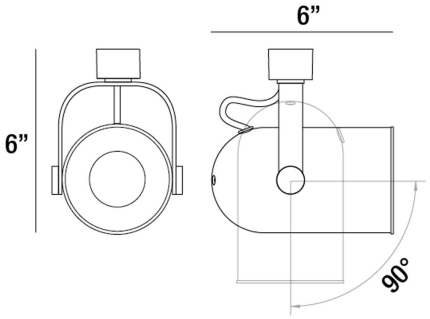

INFORMACIÓN DEL PROYECTO

Nombre del trabajo: _____ Fecha: _____ Categoría: _____

Comentarios: _____