TEL 905.695.2055 **gratis** 1.800.660.5391
EL FAX 905.695.2056 **gratis** 1.800.660.5390
33 West Beaver Creek Road Richmond Hill, Ontario Canada L4B 1L8

28716-30, AMIGO 3" ROUND TRIMLESS GIMBAL,15W LED

DETALLES DE PRODUCTO

No.	:	28716-30-013
Color del producto	:	WHITE
diámetro	:	2.75"
Altura	:	4.125"
Peso	:	1.4lbs

FUENTE DE LUZ DETALLES

Tipo de fuente de luz	:	INTEGRATED LED
Voltaje de entrada	:	120V/277VV
Voltaje de la bombilla	:	120V
Tipo de enchufe	:	LED
Vataje total	:	15W
Lúmenes iniciales	:	1290lm
Kelvin	:	3000K
CRI	:	90
Regulable	:	Yes

OPTIONS AVAILABLE

ARTÍCULO NO.	REFINEMENT	SOMBRA
28716-30-013	WHITE	
28716-30-028	BLACK	

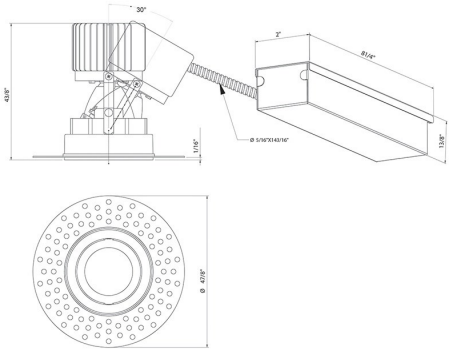

DETALLES TÉCNICOS

dirección de la luz	:	Down
cabezal de lámpara ajustable	:	Yes
la posición	:	DRY
aprobación	:	
Título 24	:	Yes
ángulo del haz	:	40
diámetro del agujero cortado	:	3"

INFORMACIÓN DEL PROYECTO

Nombre del trabajo: _____ Fecha: _____ Categoría: _____

Comentarios: _____