TEL 905.695.2055 **gratis** 1.800.660.5391
EL FAX 905.695.2056 **gratis** 1.800.660.5390
33 West Beaver Creek Road Richmond Hill, Ontario Canada L4B 1L8

TE132LED, 2-LIGHT LED MULTIPLE RECESS

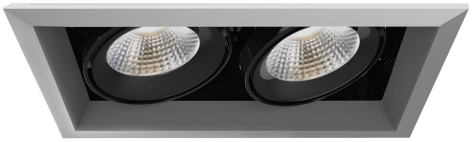

DETALLES DE PRODUCTO

No.	:	TE132LED-40-4-0N
Color del producto	:	PLATINUM
Color de sombra / acento	:	BLACK
Longitud	:	13.4375"
Anchura	:	7.75"
Altura	:	7"
Peso	:	5lbs

FUENTE DE LUZ DETALLES

Tipo de fuente de luz	:	INTEGRATED LED
Voltaje de entrada	:	120V
Voltaje de la bombilla	:	120V
Tipo de enchufe	:	LED
Vataje total	:	52W
Lúmenes iniciales	:	5000lm
Kelvin	:	4000K
CRI	:	90
Regulable	:	Yes

OPTIONS AVAILABLE

ARTÍCULO NO.	REFINEMENT	SOMBRA
TE132LED-40-4-01	BLACK	BLACK
TE132LED-40-4-02	WHITE	BLACK
TE132LED-40-4-0N	PLATINUM	BLACK
TE132LED-40-4-22	WHITE	WHITE

DETALLES TÉCNICOS

el operador	:	Inventronics 35W Driver
la posición	:	DRY
aprobación	:	
Título 24	:	Yes
ángulo del haz	:	40
longitud del orificio de corte	:	12.5"
ancho del agujero de corte	:	6.75"

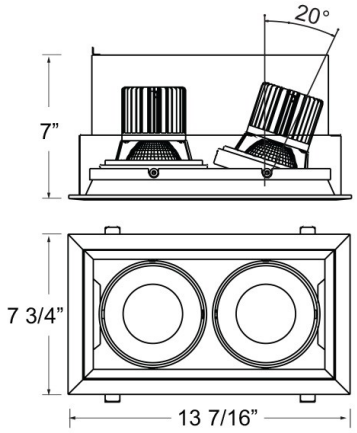

INFORMACIÓN DEL PROYECTO

Nombre del trabajo: _____ Fecha: _____ Categoría: _____

Comentarios: _____