TEL 905.695.2055 **gratis** 1.800.660.5391
EL FAX 905.695.2056 **gratis** 1.800.660.5390
33 West Beaver Creek Road Richmond Hill, Ontario Canada L4B 1L8

TE133LED, 3-LIGHT LED MULTIPLE RECESS

DETALLES DE PRODUCTO

No.	:	TE133LED-30-2-01
Color del producto	:	BLACK
Color de sombra / acento	:	BLACK
Longitud	:	18.8125"
Anchura	:	7.75"
Altura	:	7"
Peso	:	7lbs

FUENTE DE LUZ DETALLES

Tipo de fuente de luz	:	INTEGRATED LED
Voltaje de entrada	:	120V
Voltaje de la bombilla	:	120V
Tipo de enchufe	:	LED
Vataje total	:	78W
Lúmenes iniciales	:	7500lm
Kelvin	:	3000K
CRI	:	90
Regulable	:	Yes

OPTIONS AVAILABLE

ARTÍCULO NO.	REFINEMENT	SOMBRA
TE133LED-30-2-01	BLACK	BLACK
TE133LED-30-2-02	WHITE	BLACK
TE133LED-30-2-0N	PLATINUM	BLACK
TE133LED-30-2-22	WHITE	WHITE

DETALLES TÉCNICOS

el operador	:	Inventronics 35W Current Driver
la posición	:	DRY
aprobación	:	
Título 24	:	Yes
ángulo del haz	:	20
longitud del orificio de corte	:	18"
ancho del agujero de corte	:	6.75"

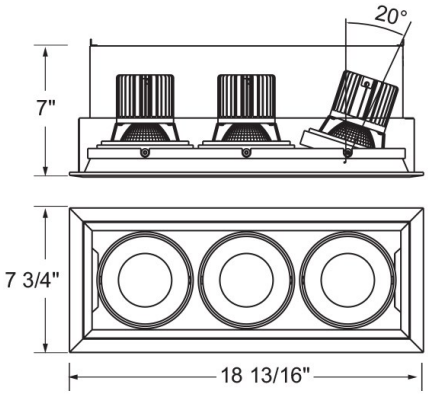

INFORMACIÓN DEL PROYECTO

Nombre del trabajo: Fecha: Categoría:

Comentarios: