EUROfase INC.

TEL 905.695.2055 **gratis** 1.800.660.5391
EL FAX 905.695.2056 **gratis** 1.800.660.5390

33 West Beaver Creek Road Richmond Hill, Ontario Canada L4B 1L8

TE163, 3-LIGHT, MULTIPLE RECESSED, PAR20

DETALLES DE PRODUCTO

No.	:	TE163-01
Color del producto	:	BLACK
Color de sombra / acento	:	BLACK
Longitud	:	14.5"
Anchura	:	6.25"
Altura	:	6"
Peso	:	4.6lbs

FUENTE DE LUZ DETALLES

número de bombillas	:	3
fuente de luz	:	Incandescent
Tipo de fuente de luz	:	PAR20
Voltaje de entrada	:	120V
Voltaje de la bombilla	:	120V
Tipo de enchufe	:	E26
potencia	:	50W
Vataje total	:	150W
bombilla incluida	:	No
Regulable	:	Yes

OPTIONS AVAILABLE

ARTÍCULO NO.	REFINEMENT	SOMBRA
TE163-01	BLACK	BLACK
TE163-02	WHITE	BLACK
TE163-0N	PLATINUM	BLACK
TE163-22	WHITE	WHITE

DETALLES TÉCNICOS

la posición	:	DRY
aprobación	:	
ajuste horizontal	:	35
longitud del orificio de corte	:	13.375"
ancho del agujero de corte	:	5.125"

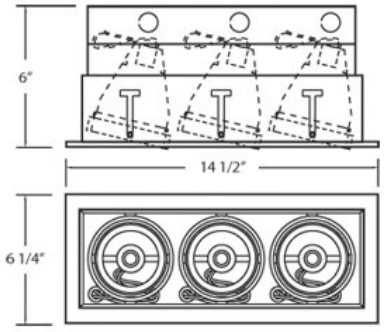

INFORMACIÓN DEL PROYECTO

Nombre del trabajo: _____ Fecha: _____ Categoría: _____

Comentarios: _____