EUROfase® INC.

TÉL 905.695.2055 **Numéro sans frais** 1.800.660.5391
FAX 905.695.2056 **Numéro sans frais** 1.800.660.5390

33 West Beaver Creek Road Richmond Hill, Ontario Canada L4B 1L8

TE222LED, 2-LIGHT TRIMLESS LED MULTIPLE RECESS

DÉTAILS DU PRODUIT

Non.	:	TE222LED-35-2-01
Couleur du produit	:	BLACK
Longueur	:	12.25"
Largeur	:	6.25"
Taille	:	7"

DÉTAILS DE LA SOURCE LUMINEUSE

Type de source lumineuse	:	INTEGRATED LED
Tension d'entrée	:	120V
Tension de l'ampoule	:	120V
Type de prise	:	LED
Puissance totale	:	52W
Lumens initiaux	:	5000lm
Kelvin	:	3500K
CRI	:	90
Dimmable	:	Yes

OPTIONS AVAILABLE

NUMÉRO D'ARTICLE	FINI	OMBRE
TE222LED-35-2-01	BLACK	
TE222LED-35-2-02	WHITE	

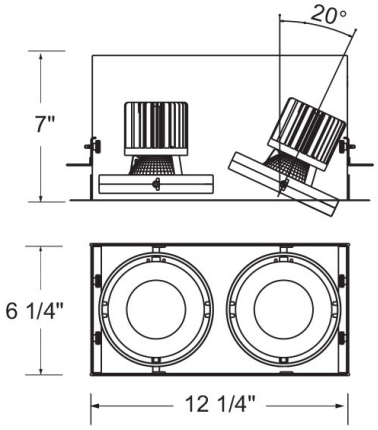

DÉTAILS TECHNIQUES

le conducteur	:	Inventronics 35W Current Driver
approbation	:	
Titre 24	:	Yes
angle de faisceau	:	20
couper la longueur du trou	:	12.5"
largeur du trou de coupe	:	6.5"

RENSEIGNEMENTS SUR LE PROJET

Nom du travail: Date: Catégorie:

Commentaires: