TEL 905.695.2055 **gratis** 1.800.660.5391
EL FAX 905.695.2056 **gratis** 1.800.660.5390
33 West Beaver Creek Road Richmond Hill, Ontario Canada L4B 1L8

TE613LED, 3-LIGHT TRIMLESS LED MULTIPLE RECESS

DETALLES DE PRODUCTO

No.	:	TE613LED-35-2-02
Color del producto	:	WHITE
Longitud	:	12.1875"
Anchura	:	4"
Altura	:	5"

FUENTE DE LUZ DETALLES

Tipo de fuente de luz	:	INTEGRATED LED
Voltaje de entrada	:	120V
Voltaje de la bombilla	:	120V
Tipo de enchufe	:	LED
Vataje total	:	45W
Lúmenes iniciales	:	3870lm
Kelvin	:	3500K
CRI	:	90
Regulable	:	Yes

OPTIONS AVAILABLE

ARTÍCULO NO.	REFINEMENT	SOMBRA
TE613LED-35-2-01	BLACK	
TE613LED-35-2-02	WHITE	

DETALLES TÉCNICOS

el operador	:	ES 16.8W Current Driver
la posición	:	DRY
aprobación	:	
Título 24	:	Yes
ángulo del haz	:	20
longitud del orificio de corte	:	12.375"
ancho del agujero de corte	:	4.188"

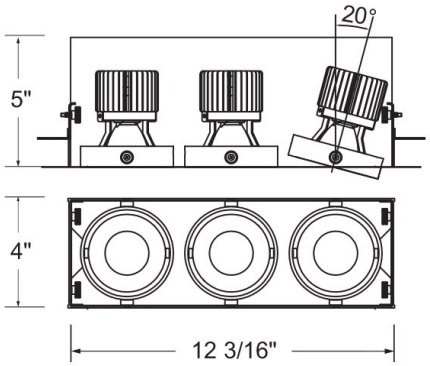

INFORMACIÓN DEL PROYECTO

Nombre del trabajo: _____ Fecha: _____ Categoría: _____

Comentarios: _____