TÉL 905.695.2055 **Numéro sans frais** 1.800.660.5391
FAX 905.695.2056 **Numéro sans frais** 1.800.660.5390
33 West Beaver Creek Road Richmond Hill, Ontario Canada L4B 1L8

TR-M07, TRIM,3 1/4-INCH BAFFLED GIMBAL

DÉTAILS DU PRODUIT

Non.	:	TR-M07-09
Couleur du produit	:	BRONZE
diamètre	:	4.5"
Taille	:	1.25"

DÉTAILS DE LA SOURCE LUMINEUSE

nombre d'ampoules	:	1 / 1
Source de lumière	:	Halogen / Halogen
Type de source lumineuse	:	MR16 / GU10
Tension d'entrée	:	120 / 120V
Tension de l'ampoule	:	12 / 120V
Type de prise	:	/
puissance	:	50 / 50W
Puissance totale	:	50 / 50W
ampoule incluse	:	No / No
Dimmable	:	Yes / Yes

OPTIONS AVAILABLE

NUMÉRO D'ARTICLE	FINI	OMBRE
TR-M07-03	GOLD	
TR-M07-04	SATIN NICKEL	
TR-M07-05	CHROME	
TR-M07-06	ANTIQUE BRASS	
TR-M07-08	SATIN COPPER	
TR-M07-09	BRONZE	

DÉTAILS TECHNIQUES

approbation	:	
angle de faisceau	:	45
diamètre du trou de coupe	:	3.375"

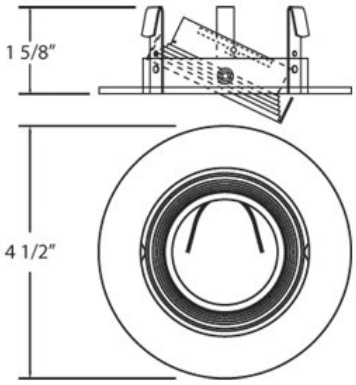

RENSEIGNEMENTS SUR LE PROJET

Nom du travail: _____ Date: _____ Catégorie: _____

Commentaires: _____