TEL 905.695.2055 **gratis** 1.800.660.5391
EL FAX 905.695.2056 **gratis** 1.800.660.5390
33 West Beaver Creek Road Richmond Hill, Ontario Canada L4B 1L8

TR-P601, TRIM,6-INCH STEPPED BAFFLE PAR38

DETALLES DE PRODUCTO

No.	:	TR-P601-46
Color del producto	:	WHITE
Color de sombra / acento	:	WHITE
diámetro	:	7.25"
Altura	:	1.75"

FUENTE DE LUZ DETALLES

número de bombillas	:	1 / 2
fuente de luz	:	Incandescent / Fluorescent
Tipo de fuente de luz	:	PAR38 / CFL
Voltaje de entrada	:	120 / 120V
Voltaje de la bombilla	:	120 / 120V
Tipo de enchufe	:	E26 / G24Q-1
potencia	:	150 / 13W
Vataje total	:	150 / 26W
bombilla incluida	:	No / No
Regulable	:	Yes / No

OPTIONS AVAILABLE

ARTÍCULO NO.	REFINEMENT	SOMBRA
TR-P601-45	WHITE	BLACK
TR-P601-46	WHITE	WHITE

DETALLES TÉCNICOS

aprobación	:	

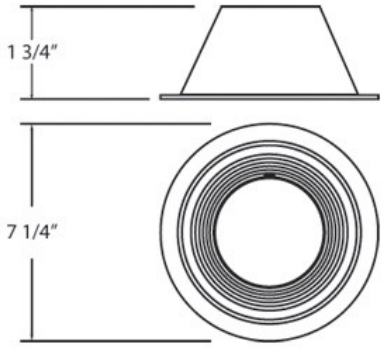

INFORMACIÓN DEL PROYECTO

Nombre del trabajo: _____ Fecha: _____ Categoría: _____

Comentarios: _____